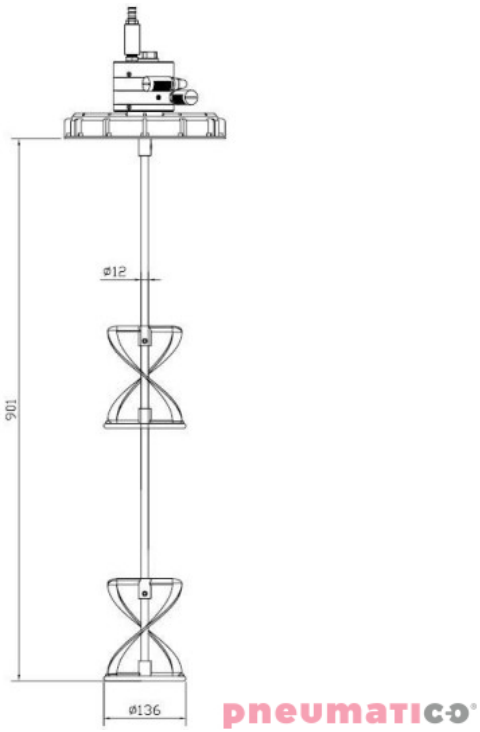

Kod produktu: E.700.750XLINOX

Mieszadło pneumatyczne MBP E.700.750XLINOX ATEX na zbiornik typ mauser

14 382,96 zł

Mieszadło pneumatyczne MBP E.700.750XLINOX ATEX na zbiornik typ mauser

MBP E.700.750XLINOX ATEX to wydajne mieszadło pneumatyczne przeznaczone do montażu na zbiornikach typu mauser oraz innych pojemnikach o pojemności do **1000 litrów**. Urządzenie wyposażono w nakrętkę montażową o średnicy **150 mm**, wał o długości **901 mm** oraz dwa mieszadła o średnicy **136 mm**.

Wał i wirniki wykonane są ze **stali kwasoodpornej**, co zwiększa odporność elementów roboczych na korozję. Silnik pneumatyczny o mocy **1400 W** pracuje z prędkością regulowaną w zakresie **200–3000 obr./min.** Model przeznaczony jest do pracy w **strefach zagrożonych wybuchem ATEX** i posiada oznaczenie **EX II 1/2 GC IIB T4**.

Dane techniczne:

- ciśnienie robocze max.: 7 bar
- prędkość obrotowa: 200 - 3000 obr./min.

- przyłącze powietrza: 3/8"
- średnica wału: 12 mm
- długość wału: 901 mm
- liczba mieszadeł: 2
- średnica mieszadeł: 136 mm
- średnica nakrętki montażowej: 150 mm
- wykonanie wału i wirników: stal kwasoodporna
- moc: 1400 W
- produkt Europejski
- zużycie powietrza (przy 6 bar): 650 l/min.
- wymiary: zgodnie ze schematem dostępnym w galerii produktu

Najważniejsze cechy:

- przeznaczenie do zbiorników typu mauser i pojemników do **1000 l**,
- wał i wirniki wykonane ze **stali kwasoodpornej**,
- możliwość pracy w strefach zagrożonych wybuchem **ATEX**,
- europejska produkcja.

Mieszadło pneumatyczne MBP E.700.750XLINOX ATEX to rozwiązanie do intensywnego mieszania medium w dużych zbiornikach. Dwa elementy mieszające, wysoka moc, wykonanie ze stali kwasoodpornej oraz możliwość pracy w strefach ATEX sprawiają, że model dobrze sprawdza się w wymagających procesach przemysłowych.