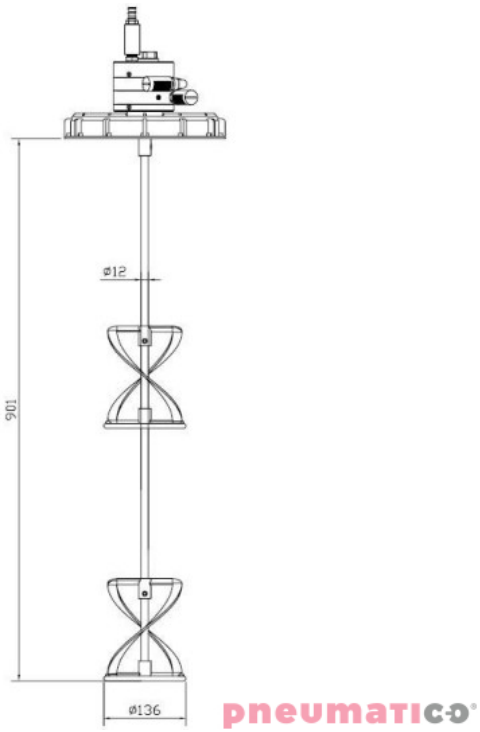

Kod produktu: E.700.750XL

Mieszadło pneumatyczne MBP E.700.750XL ATEX

13 722,31 zł

Mieszadło pneumatyczne MBP E.700.750XL ATEX

MBP E.700.750XL ATEX to wydajne mieszadło pneumatyczne z pokrywą, przeznaczone do pracy w zbiornikach o pojemności do **1000 litrów**. Konstrukcja urządzenia została opracowana z myślą o stacjonarnych procesach mieszania wymagających dużej mocy oraz stabilnego montażu na zbiorniku.

Silnik pneumatyczny o mocy **1397,45 W** zapewnia wysoką wydajność pracy, a regulacja prędkości obrotowej w zakresie od **200 do 3000 obr./min.** umożliwia dopasowanie intensywności mieszania do właściwości medium i wymagań procesu technologicznego.

Urządzenie wyposażone jest w mieszadło o średnicy **136 mm** oraz wał o długości **901 mm**. Długi wał pozwala na skuteczną pracę w większych i głębszych zbiornikach, a solidna konstrukcja sprawdza się w wymagających zastosowaniach przemysłowych.

Model **E.700.750XL ATEX** może pracować w obszarach zagrożonych wybuchem i posiada

oznaczenie **EX II 1/2 GC IIB T4**.

Dane techniczne:

- ciśnienie robocze max.: 7 bar
- prędkość obrotowa: 200 - 3000 obr./min.
- przyłącze powietrza: 3/8"
- średnica mieszadła: ø136 mm
- długość wału: 901 mm
- moc: 1397,45 W
- zużycie powietrza (przy 6 bar): 650 l/min.
- wymiary: zgodnie ze schematem dostępnym w galerii produktu

Najważniejsze cechy:

- przeznaczenie do zbiorników o pojemności do **1000 l**,
- konstrukcja z pokrywą do pracy stacjonarnej,
- mocny silnik pneumatyczny o mocy blisko **1400 W**,
- regulacja prędkości obrotowej w zakresie **200–3000 obr./min.**,
- przystosowanie do pracy w obszarach zagrożonych wybuchem,
- europejska produkcja.

Mieszadło pneumatyczne MBP E.700.750XL ATEX to rozwiązanie przeznaczone do intensywnych procesów mieszania w dużych zbiornikach, w których wymagana jest wysoka moc, regulacja prędkości oraz możliwość bezpiecznej pracy w atmosferach potencjalnie wybuchowych. Połączenie silnika o mocy blisko 1,4 kW, długiego wału i konstrukcji z pokrywą zapewnia stabilną i wydajną pracę w profesjonalnych zastosowaniach przemysłowych.